ATN

PIAF 1010

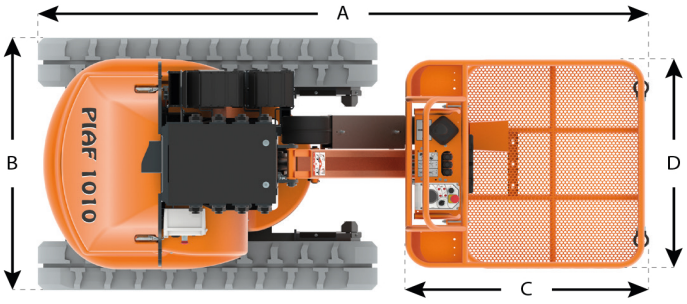

	Hauteur travail	10,05 m
	Hauteur plancher	8,05 m
	Déport maximum	3,35 m
	Charge utile (intérieur, 2 personnes,vent 0km/h)	200 kg
	Charge utile (extérieur, 1 personne,vent < 45km/h)	200 kg
A	Longueur	2,74 m
B	Largeur	1,20 m
C	Longueur plate-forme	0,80 m
D	Largeur plate-forme	0,93 m
E	Hauteur	2,12 m
F	Empattement	1,15 m
	Rotation tourelle	2 x 110°
	Vitesse maxi (machine repliée)	1,5 km/h
	Vitesse maxi (machine dépliée)	0,6 km/h
	Pente admissible (machine repliée)	30%
	Dévers maxi.	3°
	Rayon de braquage intérieur (Ri)	0 m
	Rayon de braquage extérieur (Re)	1 m
	Poids total	2780 kg
	Pression au sol	69 kN/m²

CE

Appareil conforme à la réglementation en vigueur (EN 280).
Du fait de sa politique d'amélioration constante de ses produits, la société ATN se réserve le droit de procéder sans préavis à des changements de spécifications.

RT : Rayon de travail
Ri : Rayon de braquage intérieur
Re : Rayon de braquage extérieur

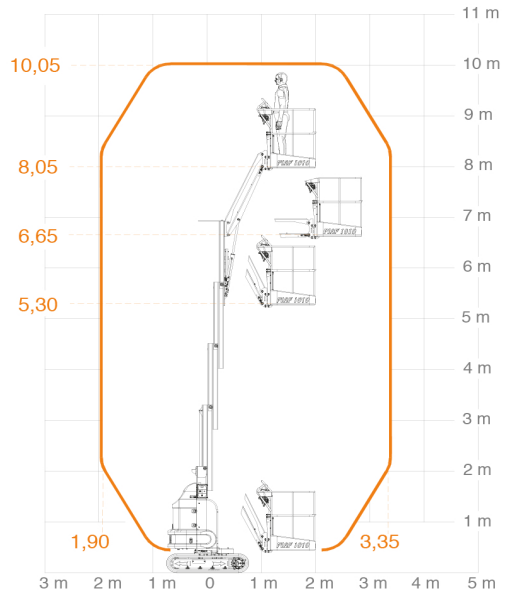

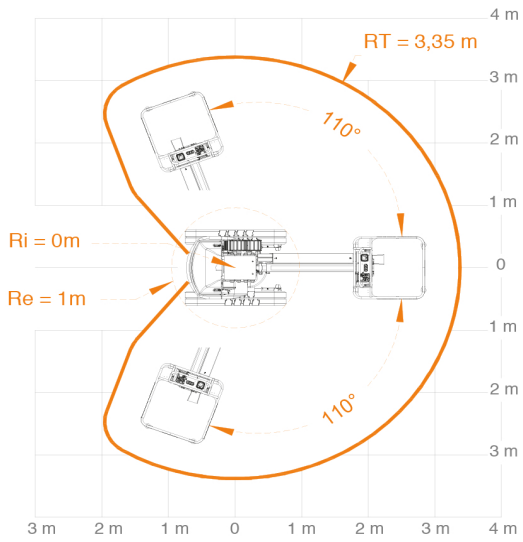

Lieu-dit Bacqué - Rue André Thévet - 47400 FAUILLET - FRANCE
Tél. : + 33 (0)553 798 320 - contact@atnplatforms.com - www.atnplatforms.com